>> Oblò in Acciaio Inox per imbarcazioni > di 24 mt. Serie pesante - tondo apribile.

Scheda tecnica.

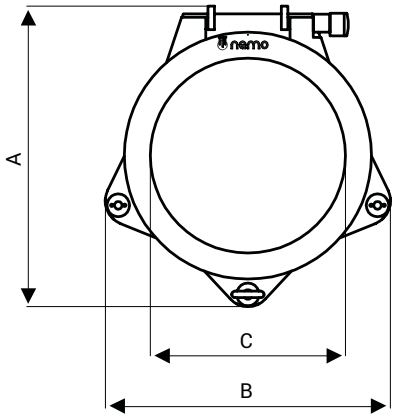

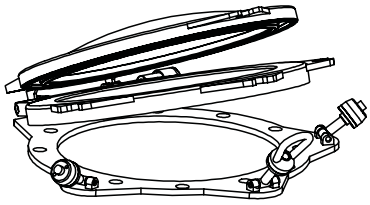

OBLÒ TONDO APRIBILE							
CODICE OBLÒ	INGOMBRO ESTERNO		TAGLIO BARCA SENZA COLLO	TAGLIO BARCA CON COLLO	TAGLIO BARCA CON GIUNTO A SALDARE IN INOX	TAGLIO BARCA CON GIUNTO A SALDARE IN ALLUMINIO	LUCE
	A	B	C	C	C	C	C
218.827	462	438	Ø 300	Ø 306	Ø 308	Ø 310	Ø 300

NEMO INDUSTRIE S.p.A.

via P. Togliatti, 1555
47025 Cella di Mercato Saraceno FC - Italy

ph: +39 0547 96567
fax: +39 0547 96526

nemo@nemoindustrie.com
www.nemoindustrie.com